ASSUN
DRIVING THE FUTURE

AM-45GP 系列

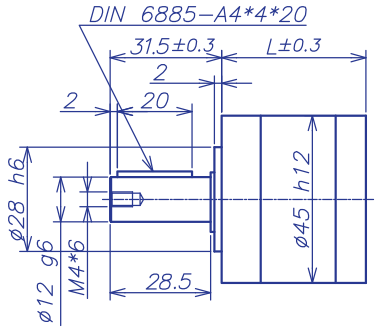

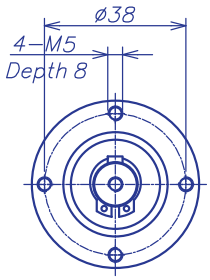

齿轮箱性质						
齿轮种类	直齿	径向间隙（法兰外10mm）	max 0.1mm			
输出轴	硬化不锈钢	允许静态安装力	max. 300 N			
太阳轮	硬化合金钢	允许轴向负载 (动态)	max. 150N			
内齿圈	硬化合金钢	输入速度	8000RPM			
连接端盖	硬化不锈钢	环境温度	-40ºC ~ +100ºC			
输出端轴承	滚珠轴承	环境湿度	10-90%RH			
轴向间隙	0-0.3	齿轮箱级数	1	2	3	4
转向	正转/反转	允许径向负载 (法兰外18mm)	180N	280N	370N	370N

齿轮箱数据												
齿轮箱级数	1			2		3			4			
速比 X:1	3.3	4.0	5.2	11 13 16 17 21	27	37 44 53 58	64 69 83 90 108	141	123 148 178 193 213 231	256 277 300 333 361 433	469 562	731
速比绝对值	10/3	4/1	26/5	100/9 40/3 16/1 52/3 104/5	676/25	1000/27 400/9 160/3 520/9	64/1 208/3 416/5 1352/15 2704/25	17576/125	10000/81 4000/27 1600/9 5200/27 640/3 2080/9	256/1 832/3 2704/9 1664/5 5408/15 10816/25 35152/75 70304/125		456976/625
适配电机轴最大直径 (mm)	8		6	8	6	8		6	8			6
齿轮箱长度 "L" (mm)	36.1			48.1		60.1			72.1			
最大连续转矩 (N.m)	3			7		12			14			
最大间歇转矩 (N.m)	4.5			10.5		18			21			
平均无负载回差	0.6°			0.7°		0.7°			0.7°			
齿轮箱效率	90%			81%		73%			65%			
转动惯量 (g.cm²)	12.85			13.35		13.39			13.4			
齿轮箱重量 (g)	435			560		685			810			
齿轮箱型号	AM-45GPA-X			AM-45GPB-X		AM-45GPC-X			AM-45GPD-X			

AM-45GP 选配组合推荐方案

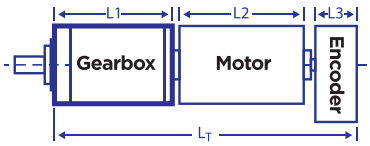

推荐电机:

直流有刷电机
AM-CL35***
AM-CL40***

直流无刷电机
AM-BL36****
AM-BL40***
AM-BL45***
AM-BD36***
AM-BD45***

推荐编码器:

适配有刷电机
磁电编码器:
AM-EN2211S***
光电编码器:
AM-EN2412T***

适配无刷电机
磁电编码器:
AM-EN2211S***
光电编码器:
AM-EN3612T***

起步齿数据			
模数	0.6		
压力角	20°		
齿数	15	21	27
最大起步齿孔径"A"	6.0	8.0	8.0
电机轴最大直径	6.0	8.0	8.0
最大电机凸台直径 "D"	11	15	18

适配电机尺寸

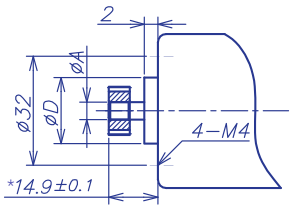

参考减速电机总长 "LT"		
$L_T=L_1+L_2+L_3$	130.8	184.1
齿轮箱长度 L_1	60.1	72.1
电机长度 L_2	60	100
编码器长度 L_3	10.7	12

联系销售人员或访问我司网站www.assunmotor.com.cn来获取此电子版样本册。

网址：www.assunmotor.com.cn　　邮箱：info@assunmotor.com.cn

2023-B版。规格如有变动，恕不另行通知。深圳市正元电机有限公司版权所有。